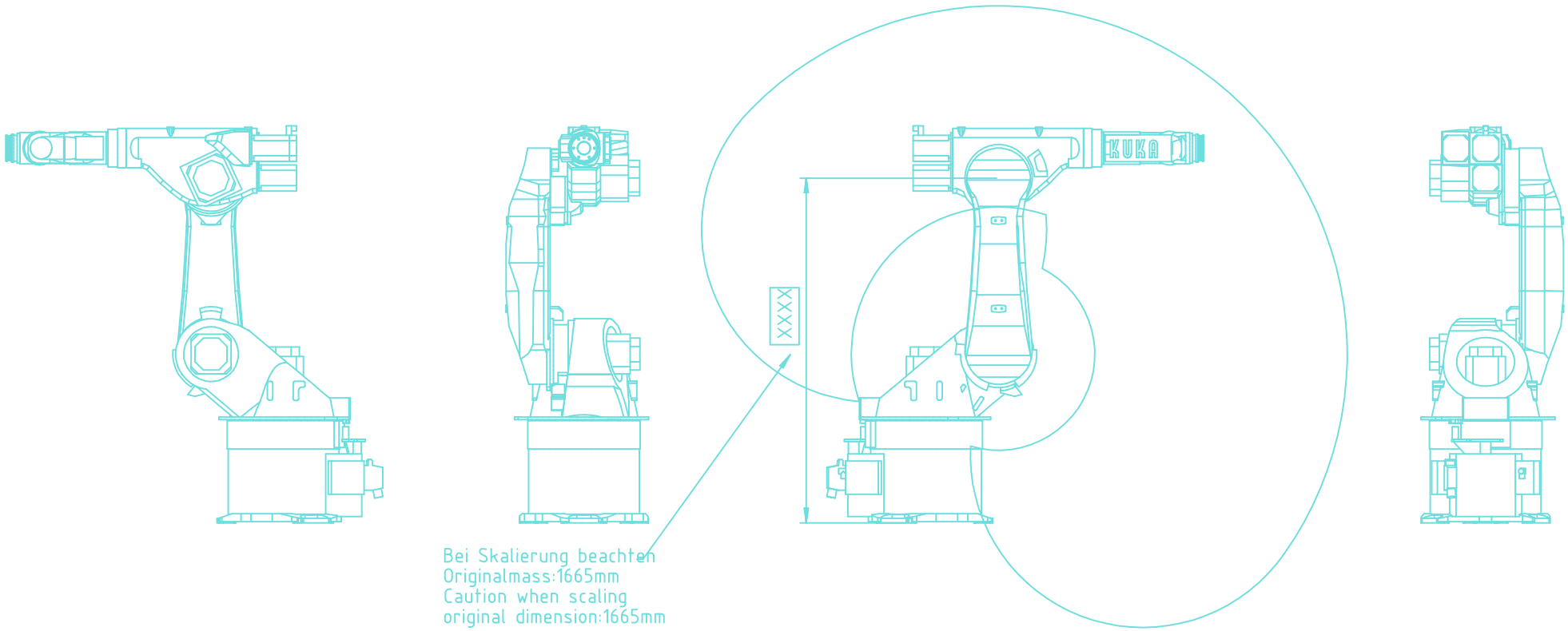

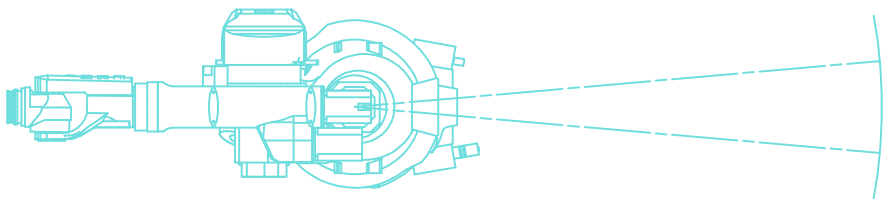

武永康
13913235524
（微信同号）
苏优信立
SUGOOD.TOP

KUKA	Gewicht/Weight	Benennung/Description	
	Maßstab Scale 1:20	KR30/3 KR60/3	
Firma: Company: KUKA Roboter GmbH	Kundenzeichnung Customer-Drawing J	Zeichnungs-Nr Drawing-No KR30/3 KR60/3	Vers-Nr Vers-No
Entwurf Draft	A-Teil Part	Werkstoff/Material Modell-Nr/Design-No	Mat-Nr Mat-No
Bearbeitet Prepared	14890	Status	Blatt Sheet von of
Geprüft Checked	AB Rev. Index / mal Times / And-Nr Rev. Nr.		
Datum Date / Name			

Schutzvermerk nach DIN 34 beachten!
Observe copyright not according to DIN 34